2027 SCOTT

ADDICT MANUAL DO UTILIZADOR

SCOTT

CONTEÚDO

A ADDICT DEVE SER AJUSTADA EXATAMENTE AO CICLISTA PARA GARANTIR A MÁXIMA SEGURANÇA E DIRIGIBILIDADE.

Este manual fornece um resumo das principais funções de utilização da Addict. Não se destina a servir como guia completo para procedimentos de assistência ou manutenção.

Para assistência detalhada, consulte um revendedor autorizado SCOTT, de modo a ajudar a prevenir quaisquer problemas técnicos, danos ou lesões.

GEOMETRIA/DADOS TÉCNICOS	03
INSERÇÃO MÁX. DO ESPIGÃO DE SELIM	04
ABRAÇADEIRA DE ESPIGÃO DO SELIM	05
TAMANHO DO ROTOR	06
PASSAGEM DE CABOS	07
INSTALAÇÃO DO CABO DO TRAVÃO TRASEIRO	08
INSTALAÇÃO DO CABO DO TRAVÃO DA FORQUILHA	09
INSTALAÇÃO DO CABO SHIMANO DI2	14
KIT SALVE O DIA	16
PEÇAS DE SUBSTITUIÇÃO	18
GARANTIA DO FABRICANTE	23

LEGENDA

FORÇA DE APERTO (TORQUE)

DIMENSÃO DA FERRAMENTA

DIMENSÃO DA FERRAMENTA

LIMPE A SUPERFÍCIE

COMMASSA CONSISTENTE

SEM MASSA CONSISTENTE

MASSA PARA CARBONO

COLA PARA ROSCA

COLA PARA ROSCA

GEOMETRIA/DADOS TÉCNICOS

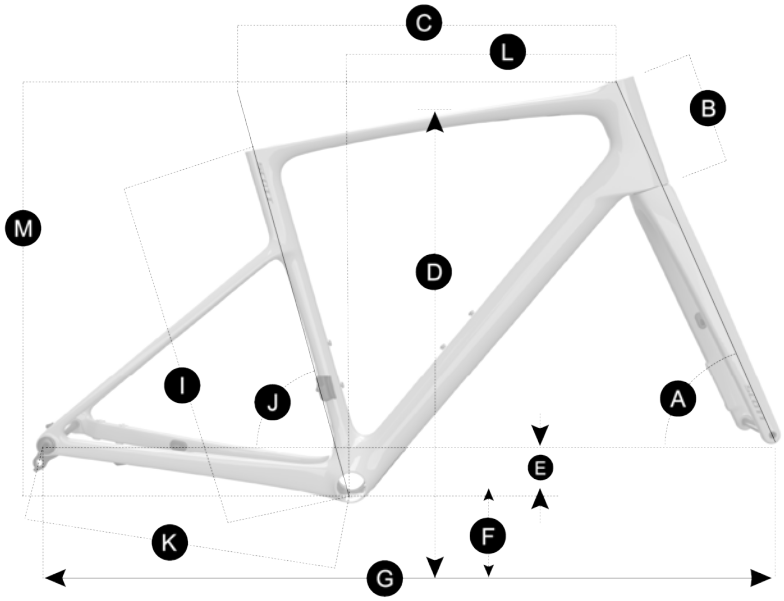

ESPIGÃO DE SELIM	mm	Addict RC	EIXO DIANTEIRO	mm	12 x 100
ABRAÇADEIRA DO ESPIGÃO DE SELIM	mm	Addict RC	LARGURA MÁXIMA DE PNEU	mm	38
FORQUETA	mm	27.2	MOVIMENTO CENTRAL	mm	41 x 86.5
CAIXA DE DIREÇÃO	mm	IS44/35 - IS52/42	ROTOR MÁX. DIANTEIRO	mm	180
EIXO TRASEIRO	mm	12 x 142	ROTOR MÁX. TRASEIRO	mm	160
TAMANHO MÁX. DO PRATO X1	dente	48	TAMANHO MÁX. DO PRATO X2	dente	52-36

	2026 ADDICT		47	49	52	54	56	58	61
A	Ângulo testa de direção	°	71.3	71.8	72	72.2	72.5	73	73
B	Comprimento testa de direção	mm	104	115	139	161	182	201	221
C	Comprimento do tubo superior	mm	511	521	536	551	566	582	597
D	Altura solo ao topo tubo superior	mm	742	758	780	801	821	840	865
E	Offset do eixo pedaleiro	mm	-74	-74	-73	-72	-72	-72	-72
F	Altura do eixo pedaleiro	mm	275	275	276	277	277	277	277
G	Distância entre eixos	mm	984	991	1000	1009	1016	1022	1036
I	Centro do eixo pedaleiro até ao final do tubo de selim	mm	435	455	475	495	515	535	565
J	Ângulo do selim	°	75	75	74.5	74	73.5	73.1	73
K	Escora inferior	mm	418	418	418	418	418	418	418
L	Reach	mm	372	378	382	386	389	394	402
M	Stack	mm	522	534	557	578	599	619	638
	Offset da suspensão dianteira	mm	47	47	47	47	47	47	47
	Trail	mm	68.5	65.2	64	62.7	60.8	57.6	57.6

ADDICT

INSERÇÃO MÁX. DO ESPIGÃO DE SELIM

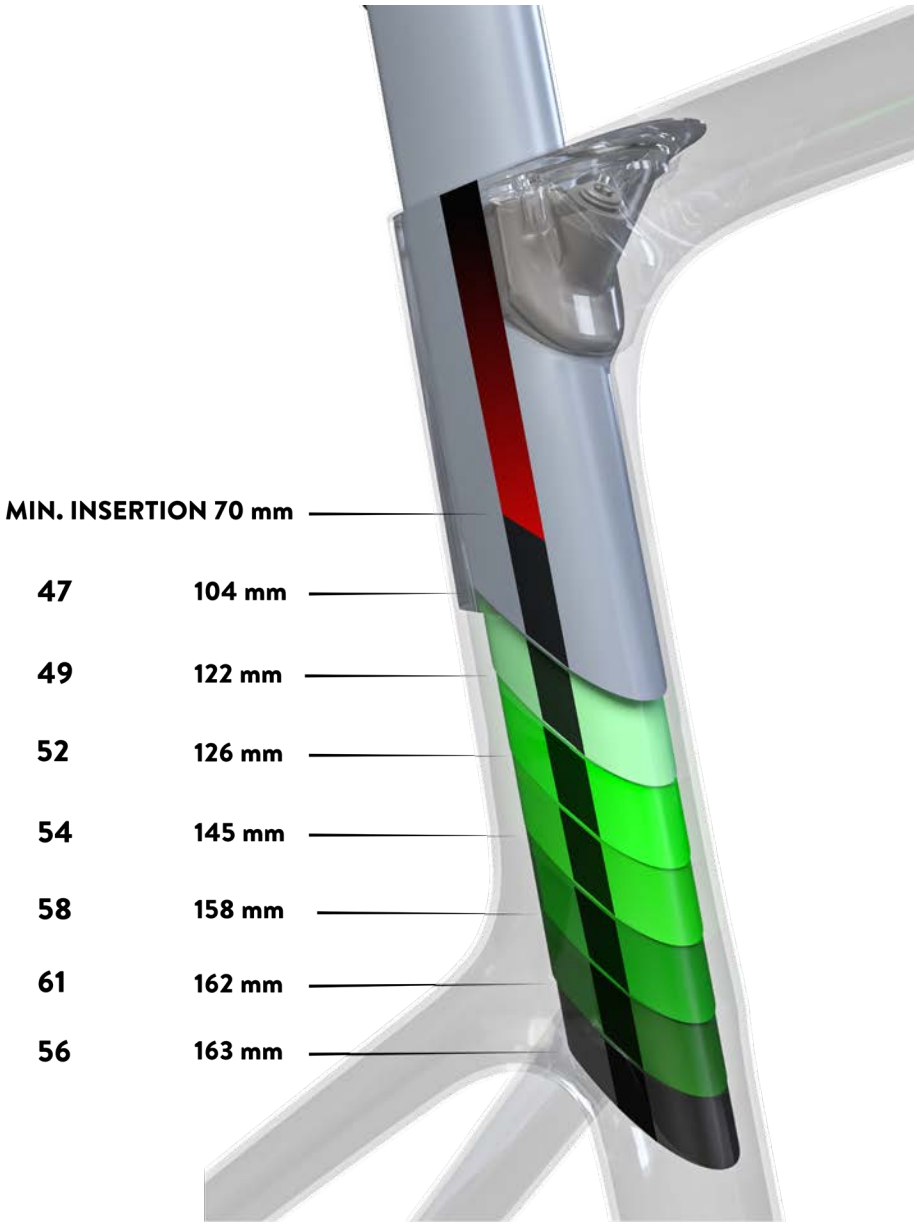

⚠ Se não tiver a certeza ou tiver alguma questão, contacte o seu revendedor autorizado SCOTT para obter assistência.

ADDICT

ABRAÇADEIRA DE ESPIGÃO DO SELIM

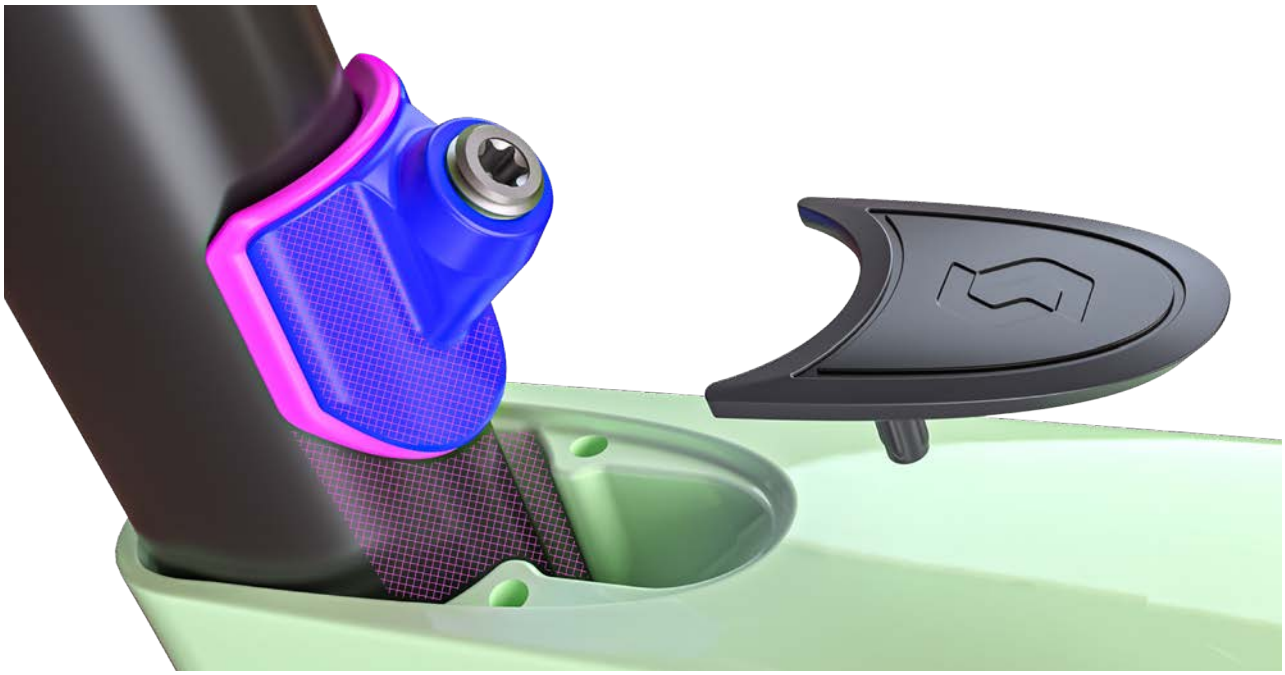

A abraçadeira é composta por uma peça e só está disponível como unidade completa (secção de peças sobressalentes). O perfil inclui uma superfície antiderrapante que impede a abraçadeira de deslizar para baixo no tubo do selim após a instalação do espigão do selim.

Utilize um composto de carbono nos locais assinalados na imagem.

⚠ Se não tiver a certeza ou tiver alguma questão, contacte o seu revendedor autorizado SCOTT para obter assistência.

ADDICT

TAMANHO DO ROTOR

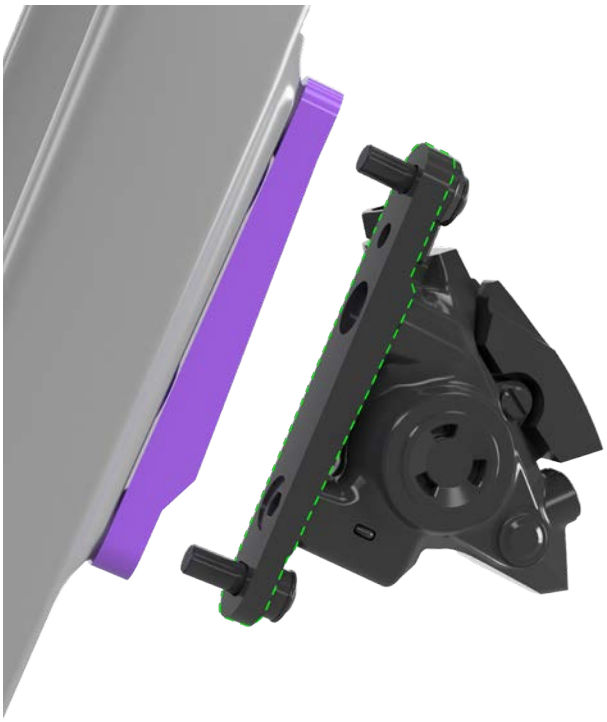

Adaptador de rotor de travão para forqueta, máx. 180 mm, Shimano ***Y8N230000***
(assinalado a roxo)

Rotor de travão para forqueta, mín. 160 mm, Shimano
(assinalado com tracejado verde)

Adaptador para montagem plana Sram: ***00.5318.018.000***

*Aperte os parafusos de acordo com as recomendações do fabricante dos travões.

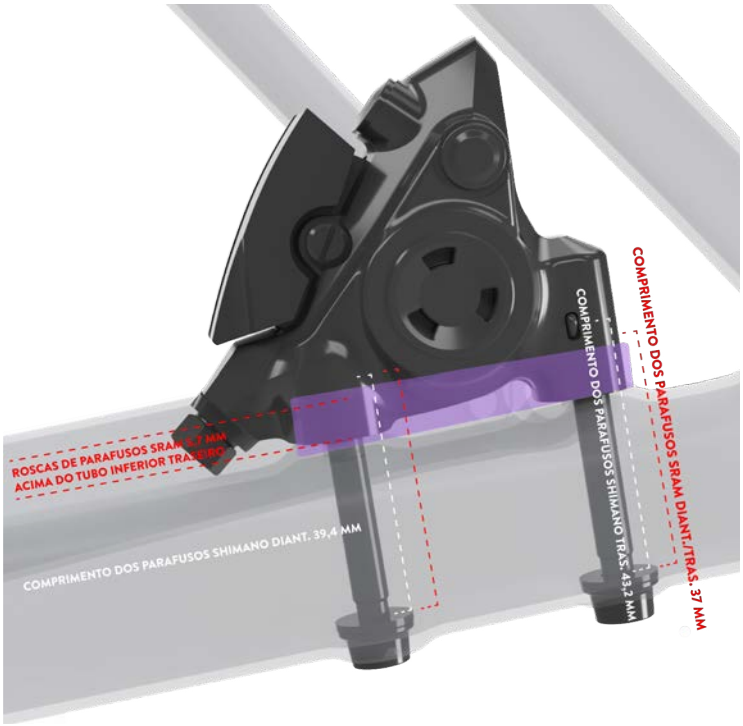

Rotor de travão traseiro, mín. 140 mm, Shimano/Sram para montagem plana
SEM ADAPTADOR, é montado diretamente.

Rotor de travão traseiro, máx. 160 mm, Shimano ***FLATMOUNT R160D/D (+20MM)***
(assinalado a roxo)

Adaptador para montagem plana Sram 160: ***00.5318.018.001***

*Aperte os parafusos de acordo com as recomendações do fabricante dos travões.

*O comprimento dos parafusos é igual para rotores de 140 e 160 mm.

⚠ Se não tiver a certeza ou tiver alguma questão, contacte o seu revendedor autorizado SCOTT para obter assistência.

ADDICT

PASSAGEM DE CABOS

⚠ Se não tiver a certeza ou tiver alguma questão, contacte o seu revendedor autorizado SCOTT para obter assistência.

ADDICT

INSTALAÇÃO DO CABO DO TRAVÃO TRASEIRO

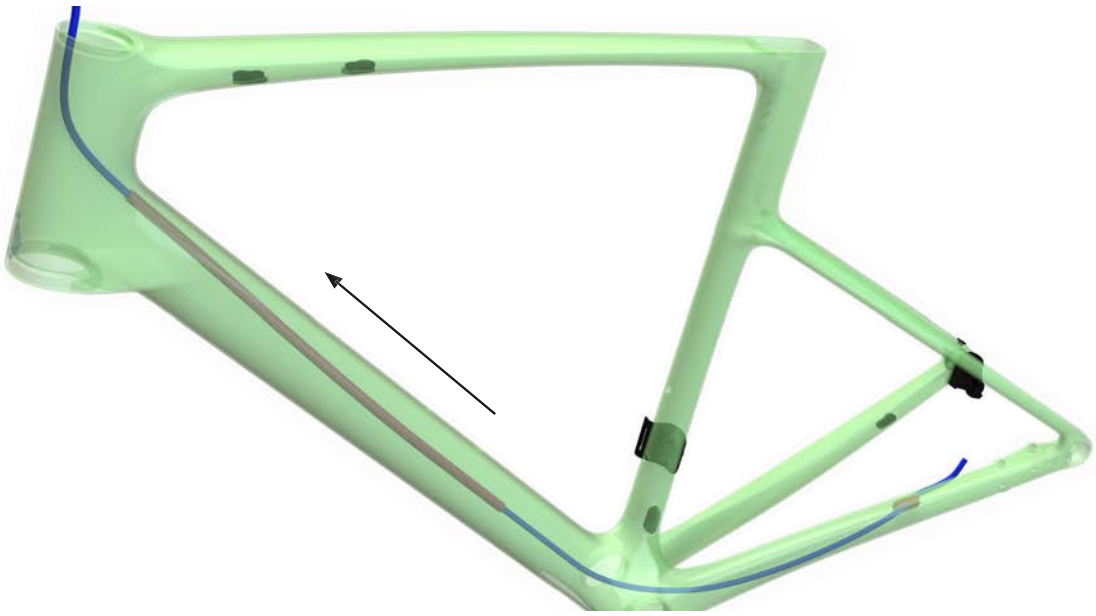

01 Passe a tubagem de travão traseiro pela entrada da escora inferior ao longo do quadro e até ao tubo de direção. Garanta que foi colocada a esponja antivibração do cabo e que **NÃO** fica a tocar no tubo de direção da forqueta.

02 Instale o travão traseiro.

Para rotores de 160 mm, utilize os adaptadores abaixo: Shimano 160 mm Flat Mount R160D/D(+20 mm) SRAM 160 mm 00.5318.018.001

*Tipo de parafuso e binário de aperto de acordo com as recomendações dos fabricantes de travões.

*O comprimento dos parafusos é idêntico para os rotores de 140 mm e de 160 mm.

⚠ Se não tiver a certeza ou tiver alguma questão, contacte o seu revendedor autorizado SCOTT para obter assistência.

ADDICT

INSTALAÇÃO DO CABO DO TRAVÃO DA FORQUETA

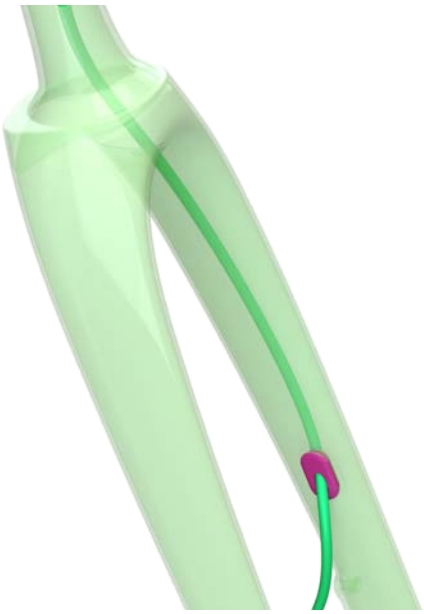

01

242

Coloque a guia de cabos da forqueta e, em seguida, passe a tubagem do travão dianteiro pela forqueta para esta sair pela ranhura no tubo de direção.
Instale a pinça dianteira utilizando os parafusos adequados do adaptador e do travão. Lubrifique ligeiramente a superfície dos apoios de montagem do travão dianteiro. Aplique cola para rosca nos parafusos do travão.

02

Lubrifique e instale o rolamento inferior da caixa de direção.
Aplique fita adesiva para fixar a tubagem de travão ao tubo de direção, garantindo que a tubagem atravessa o tubo de direção da forqueta, desde o lado da transmissão para o lado contrário.

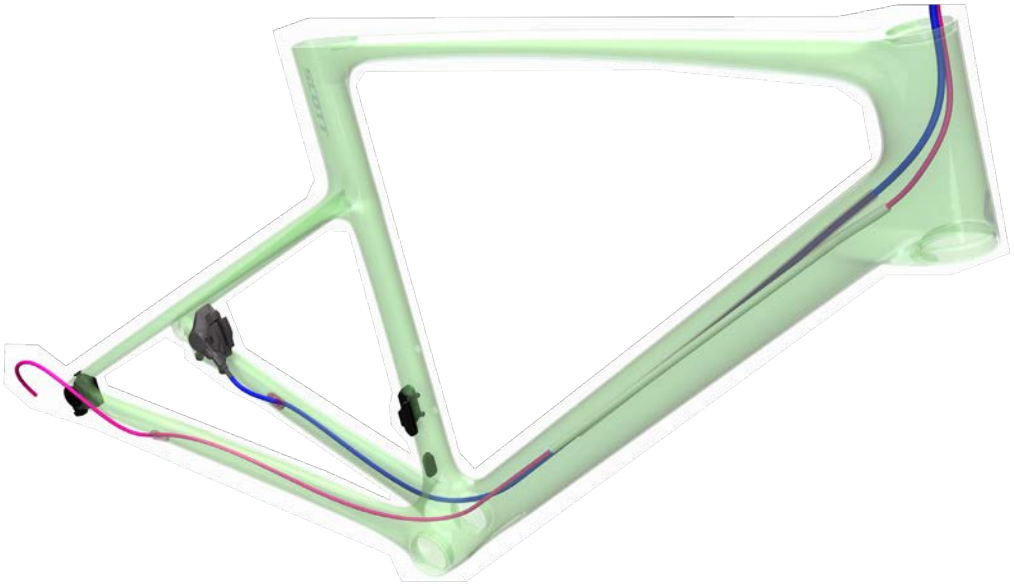

03 Passe o cabo do desviador traseiro ao longo do quadro, desde a escora inferior até ao tubo de direção. Garanta que foi colocada a esponja antivibração do cabo e que **NÃO** fica a tocar no tubo de direção da forqueta.

⚠ Se não tiver a certeza ou tiver alguma questão, contacte o seu revendedor autorizado SCOTT para obter assistência.

ADDICT

INSTALAÇÃO DO CABO DO TRAVÃO DA FORQUETA

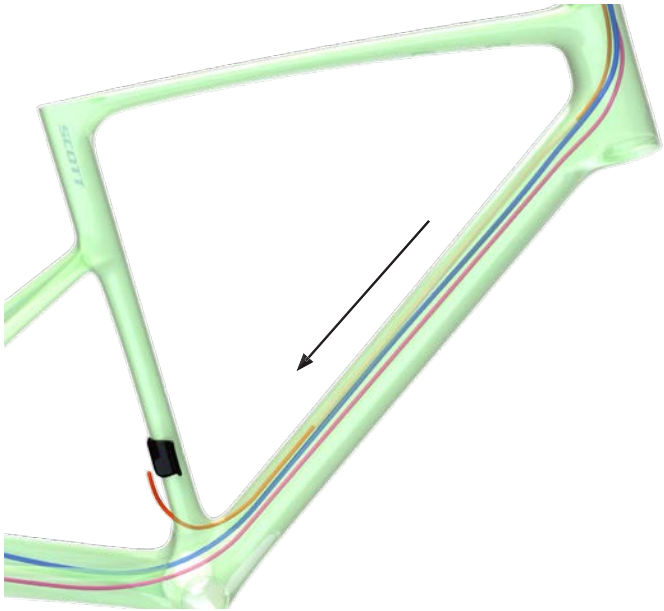

04 Passe o cabo do desviador dianteiro desde a parte superior do tubo de direção até à saída na base do tubo de selim.

Garanta que foi colocada a esponja antivibração do cabo e que **NÃO** fica a tocar no tubo de direção da forqueta.

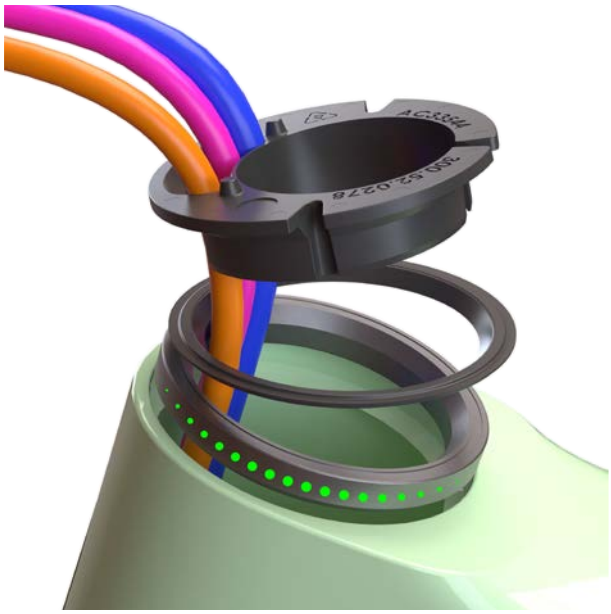

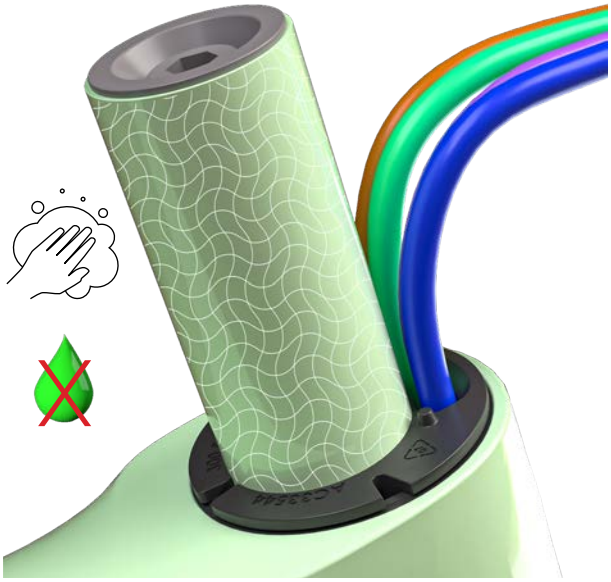

05 Lubrifique e instale o rolamento superior da caixa de direção, o casquilho de direção, e o anel de compressão.

06 Instale a forqueta. Limpe a parte superior do tubo de direção do garfo e remova toda a gordura.

⚠ Se não tiver a certeza ou tiver alguma questão, contacte o seu revendedor autorizado SCOTT para obter assistência.

ADDICT

INSTALAÇÃO DO CABO DO TRAVÃO DA FORQUETA

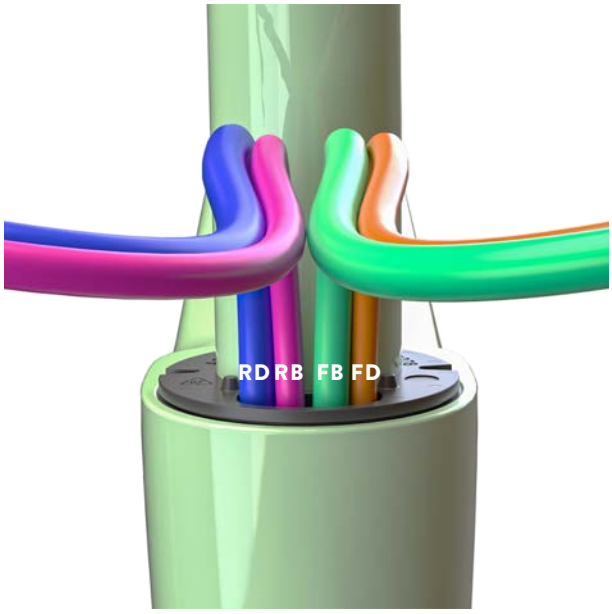

07 Passe a tubagem de travão dianteiro pelo conjunto superior da caixa de direção, garantindo que todos os cabos estão na posição correta.

08 Instale a tampa e os espaçadores do tubo de direção.

09 Instale a tampa do avanço, e dê apenas duas voltas de aperto com a ferramenta sextavada. Limpe e remova toda a gordura do tubo de direção.

3

10 Em seguida, passe cuidadosamente os cabos e as tubagens entre a tampa do avanço.

⚠ Se não tiver a certeza ou tiver alguma questão, contacte o seu revendedor autorizado SCOTT para obter assistência.

ADDICT

INSTALAÇÃO DO CABO DO TRAVÃO DA FORQUETA

11 Monte a mesa na forqueta; empurre suavemente os cabos de volta para dentro da mesa alguns centímetros. Não remova o composto existente das roscas dos parafusos.

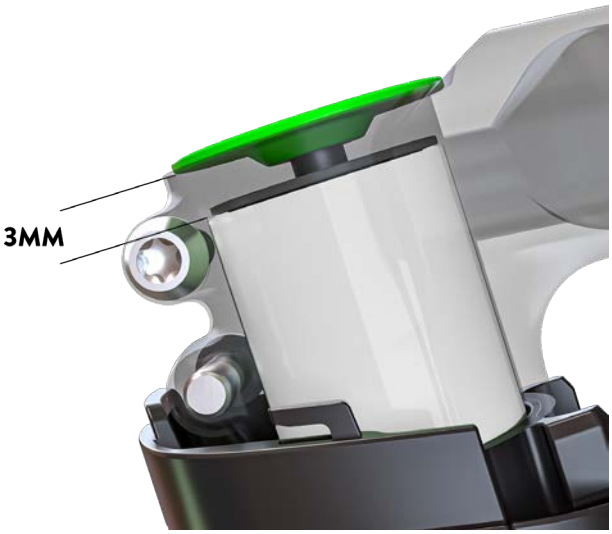

12 Certifique-se de que a folga máxima permitida de 3 mm entre a mesa e o tubo de direção não seja excedida.

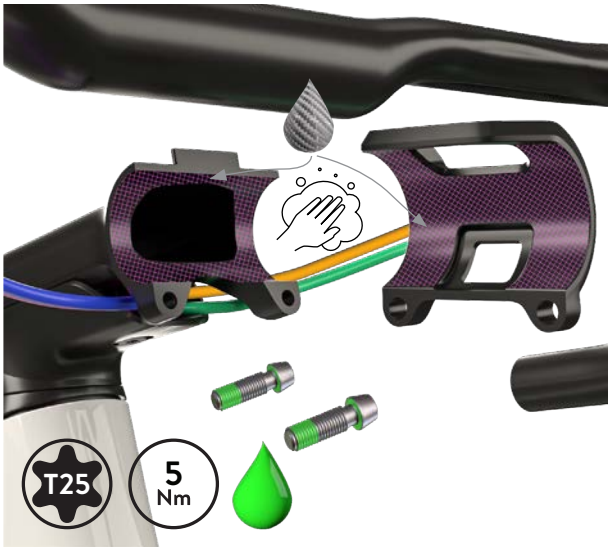

13 Monte a tampa frontal da mesa. Aplique massa lubrificante nos parafusos conforme especificado. Limpe e, em seguida, aplique massa para carbono nas superfícies de interface da mesa indicadas.

14 Assim que os cabos estiverem ligados às manetes, empurre o cabo restante para dentro do tubo de direção e aperte a cobertura do cabo. Monte o desviador dianteiro e o desviador traseiro. Aperte ao binário de aperto recomendado pelo fabricante.

⚠ Se não tiver a certeza ou tiver alguma questão, contacte o seu revendedor autorizado SCOTT para obter assistência.

ADDICT

INSTALAÇÃO DO CABO DO TRAVÃO DA FORQUETA

15 Antes de montar o guiador integrado no tubo de direção da forqueta, certifique-se de limpar ambas as superfícies. Não utilize massa lubrificante em nenhuma das superfícies de contacto.

16 A abraçadeira do guiador integrado tem um binário máximo de 4 Nm.

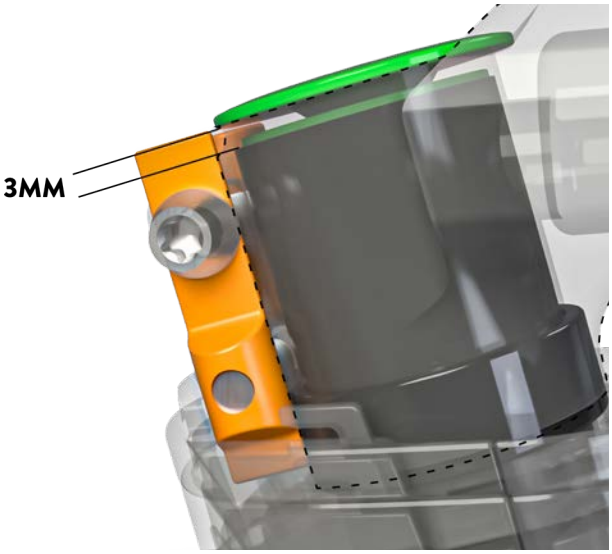

17 Certifique-se de que a folga máxima permitida de 3 mm entre a mesa e o tubo de direção não seja excedida.

18 Instale o conjunto manete de travão/mudança no guiador e aperte ao binário recomendado pelo fabricante.

⚠ Se não tiver a certeza ou tiver alguma questão, contacte o seu revendedor autorizado SCOTT para obter assistência.

ADDICT

INSTALAÇÃO DO CABO SHIMANO Di2

01 Insira a bateria Di2 na manga de borracha e posicione-a no tubo de selim, conforme ilustrado.

02 Para espigões de selim curtos/ciclistas de baixa estatura, coloque a manga de borracha na parte superior da bateria e fixe-a com uma abraçadeira de serrilha e posicionar conforme indicado.

03 Instale a placa do desviador dianteiro e, em seguida, o desviador dianteiro. Em seguida, passe o cabo Di2 pela guia de borracha para o tubo de selim.

04 Garanta que o fio é passado pelo tubo de proteção do cabo, que sai pela parte superior do tubo de selim.

⚠ Se não tiver a certeza ou tiver alguma questão, contacte o seu revendedor autorizado SCOTT para obter assistência.

ADDICT

INSTALAÇÃO DO CABO SHIMANO Di2

05 Instale o desviador traseiro conforme ilustrado.

06 Primeiro, instale o fio Di2 no desviador dianteiro e, em seguida, passe o fio pelo tubo de selim. Esta operação é mais simples com a bicicleta virada ao contrário.

*Aplique o binário de aperto do parafuso do desviador dianteiro de acordo com as recomendações do fabricante

07 Garanta que o fio é passado pelo tubo de proteção do cabo, que sai pela parte superior do tubo de selim.

⚠ Se não tiver a certeza ou tiver alguma questão, contacte o seu revendedor autorizado SCOTT para obter assistência.

ADDICT

KIT SALVE O DIA

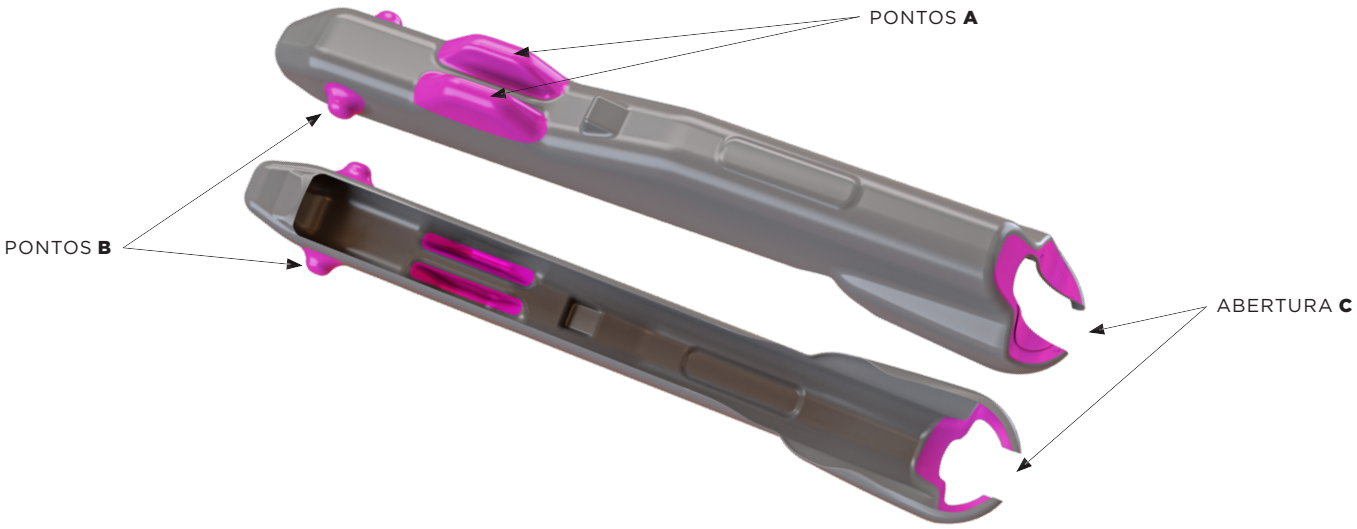

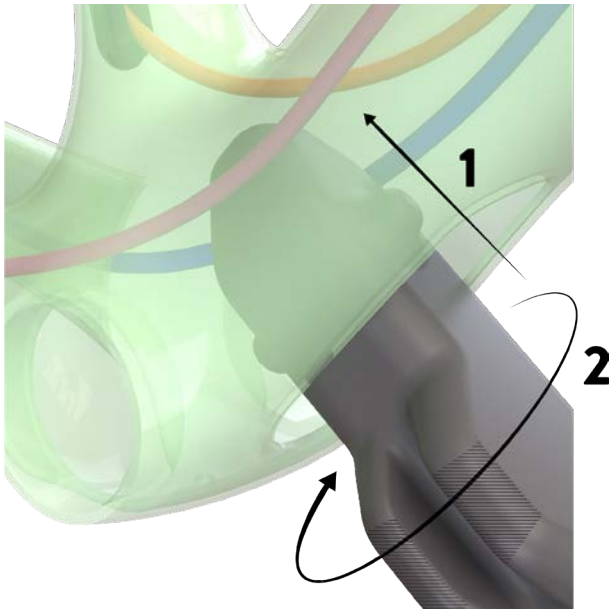

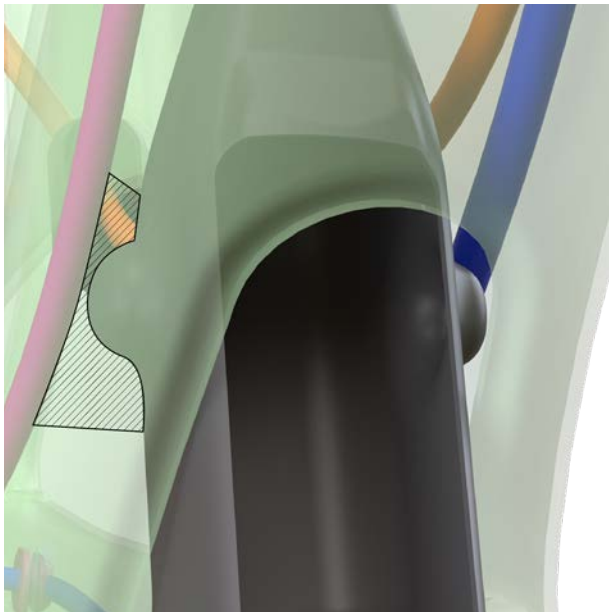

01

Passo 1: Introduza no quadro com o compartimento na posição vertical em relação ao tubo inferior. Os pontos **B** devem estar na posição das 12 horas e das 6 horas.

Passo 2: Rodar o compartimento 90° no sentido anti-horário. Os pontos **A** devem ficar virados para o solo.

02 Garanta que os cabos estão por cima dos pontos **B**.

⚠ Se não tiver a certeza ou tiver alguma questão, contacte o seu revendedor autorizado SCOTT para obter assistência.

ADDICT

KIT SALVE O DIA

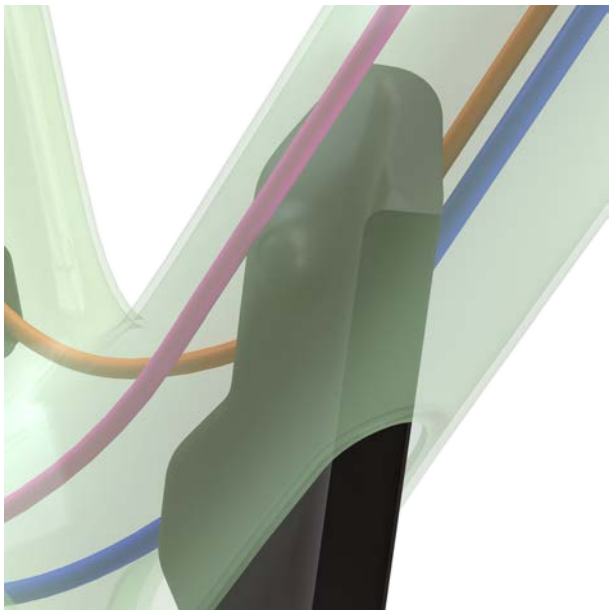

03 Com cuidado, empurre o compartimento para o interior do tubo inferior, mantendo os cabos por cima. Poderá ser necessário comprimir ligeiramente o compartimento para o inserir corretamente.

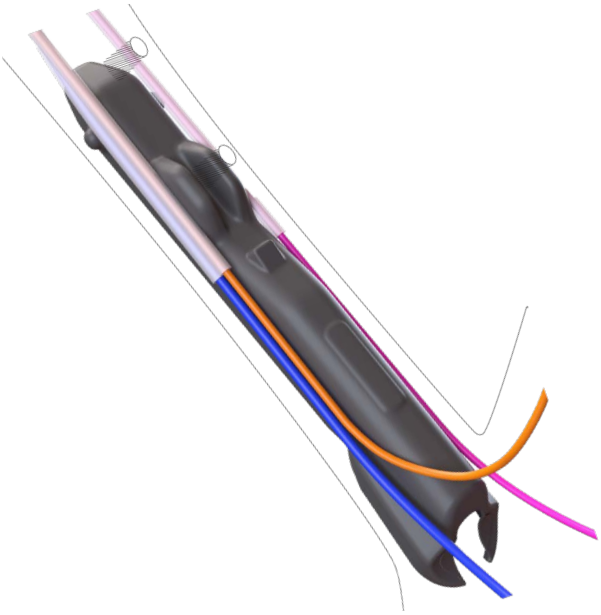

04 Assim que o compartimento estiver na sua posição final, os pontos A devem ladear os orifícios dos parafusos do bidão. **A** abertura **C** deve estar bem alinhada com a abertura do quadro.

05 Coloque a tampa, comprovando que a marca de bloqueio está na posição vertical.

⚠ Se não tiver a certeza ou tiver alguma questão, contacte o seu revendedor autorizado SCOTT para obter assistência.

ADDICT

PEÇAS DE SUBSTITUIÇÃO

426248 SCO DROPOUT SHIMANO DM UDH 26

8 | 25 Nm | Rosca reversa !

286000 SCO DROPOUT SRAM UDH 21

8 | 25 Nm | Rosca reversa !

426247 SCO REAR AXLE TP ADDICT|FASTLANE 26

6 | 12 Nm

424160 SCO AXLE ADDICT RC F 25

6 | 12 Nm

424158 SCO SEATPOST CLAMP ADDICT RC 25

T25 | 6 Nm

⚠ Se não tiver a certeza ou tiver alguma questão, contacte o seu revendedor autorizado SCOTT para obter assistência.

ADDICT

PEÇAS DE SUBSTITUIÇÃO

424156 SCO HEADSET EXPANDER ADDICT RC 25

6 | 8 Nm

424154 SCO STEM SPACER|TOP CAP KIT ADDICT RC 25

426256 SCO HEADTUBE COVER ADDICT 26

426253 SCO STEM CABLE COVER ADDICT 26

3 | 0.5 Nm

423446 SYN HEADSET IS44|35 - IS52|42 STAINLESS

⚠ Se não tiver a certeza ou tiver alguma questão, contacte o seu revendedor autorizado SCOTT para obter assistência.

ADDICT

PEÇAS DE SUBSTITUIÇÃO

426251 SCO FD MOUNT ADDICT 26

T25 | 3 Nm

424157 SCO STEM HARDWARE KIT CRESTON IC SL 25

T25 | 4 Nm

427044 SYN ST-R310-AL

T25 | 5 Nm

423444 SYN SEATPOST SP-R101-CF 0MM OFF

423445 SYN SEATPOST SP-R101-CF 15MM OFF

⚠ Se não tiver a certeza ou tiver alguma questão, contacte o seu revendedor autorizado SCOTT para obter assistência.

ADDICT

PEÇAS DE SUBSTITUIÇÃO

423440 SYN HB-R100-AL

423439 SYN HB-R100-CF

423432 SYN REAR LIGHT CAMPBELL 20 D IL

425261 SCO SEATPOST LIGHT BLANK ADDICT RC 25

⚠ Se não tiver a certeza ou tiver alguma questão, contacte o seu revendedor autorizado SCOTT para obter assistência.

ADDICT

PEÇAS DE SUBSTITUIÇÃO

426255 SCO CABLE DT COVER ADDICT 26

426254 SCO DT CONTAINER ADDICT 26

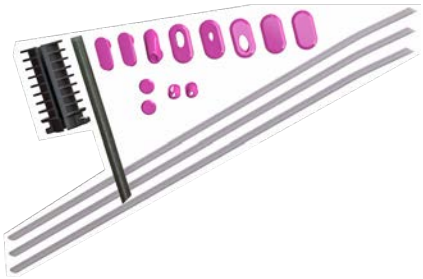

426252 SCO FINISHING KIT ADDICT 26

⚠ Se não tiver a certeza ou tiver alguma questão, contacte o seu revendedor autorizado SCOTT para obter assistência.

GARANTIA DO FABRICANTE

Na compra de uma nova bicicleta SCOTT a um revendedor autorizado SCOTT, a SCOTT concede uma garantia do fabricante sujeita às seguintes disposições.

CONDIÇÕES
A garantia do fabricante só é concedida ao primeiro comprador de uma bicicleta SCOTT que a tenha adquirido a um revendedor autorizado SCOTT. A garantia do fabricante aplica-se apenas se a bicicleta for registada em nome do primeiro comprador em www.scott-sports.com no prazo de um ano após a compra.

DURAÇÃO
A garantia do fabricante é concedida, a partir da data de compra, por um período de cinco anos em quadros de bicicleta e escoras traseiras. O período de garantia é reduzido para três anos, se a bicicleta SCOTT não for sujeita a uma revisão pelo menos uma vez por ano por um concessionário SCOTT autorizado. Os serviços de manutenção devem ser realizados de acordo com as instruções de manutenção no manual SCOTT, e devem ser confirmados através do carimbo e assinatura do concessionário autorizado SCOTT. Para quadros e escoras traseiras de modelos de bicicleta de Categoria 5 e para forquetas rígidas fabricadas pela SCOTT, a duração da garantia do fabricante está limitada a dois anos. Se um defeito na bicicleta SCOTT for corrigido no âmbito de uma garantia do fabricante ou de uma reclamação de garantia, a duração da garantia do fabricante não será prolongada. A garantia do fabricante termina quando o primeiro comprador transfere a propriedade da bicicleta SCOTT para uma terceira pessoa.

DECLARAÇÃO
A garantia do fabricante é fornecida pela SCOTT Sports SA, Route du Crochet 11, 1762 Givisiez, Suíça. O comprador deve inspecionar a bicicleta SCOTT imediatamente após a compra e notificar por escrito o seu concessionário SCOTT autorizado de quaisquer defeitos óbvios. Os defeitos ocultos devem ser comunicados imediatamente após a sua descoberta. Em caso de reclamação de garantia, a bicicleta SCOTT deve ser entregue a um concessionário autorizado SCOTT. Este último contactará a SCOTT para resolver o defeito. A declaração de uma reclamação de garantia requer sempre a apresentação da prova de compra original, bem como a prova de serviço de manutenção no manual SCOTT.

ATUAÇÃO DA SCOTT EM CASO DE RECLAMAÇÃO DE GARANTIA
Na eventualidade de uma reclamação de garantia, a SCOTT reparará o defeito a seu critério exclusivo ou substituirá o produto defeituoso por um produto de qualidade semelhante, sendo que poderão ocorrer diferenças de cor e modelo. Se não for possível uma reparação ou substituição, será efetuado um reembolso do preço de compra tendo em conta a utilização anterior. A SCOTT tem o direito de contratar terceiros para corrigir o defeito.

LIMITAÇÕES
A garantia do fabricante aplica-se exclusivamente a quadros, braços oscilantes e forquetas rígidas de bicicletas SCOTT. Os componentes da bicicleta estão excluídos da garantia deste fabricante.
A garantia do fabricante não se aplica ao desgaste normal, danos causados por acidentes ou outro tipo de força excessiva sobre a bicicleta SCOTT, corrosão, manutenção inadequada, montagem incorreta e montagem de componentes ou acessórios inadequados, bem como defeitos cosméticos, por exemplo, no verniz. A garantia do fabricante não se aplica a bicicletas SCOTT que tenham sido utilizadas numa loja de aluguer.

VÁRIOS
Estas disposições da garantia do fabricante aplicam-se a todas as bicicletas SCOTT a partir do modelo do ano 2023. Os direitos estatutários de garantia do comprador e as garantias dos fabricantes de componentes (Shimano, SRAM, etc.) não serão afetados pela garantia deste fabricante. A jurisdição para todos os litígios relacionados com esta garantia do fabricante é Freiburg, Suíça. Esta garantia do fabricante está sujeita à lei suíça, excluindo toda a legislação que se reporte à lei estrangeira.

All rights reserved
© 2026 SCOTT Sports SA

Distribution:
SSG (Europe) Distribution Center SA
P.E.D. Zone C1
Rue du Kiell 60
6790 Aubange
Belgium

SCOTT Sports SA
Route du Crochet 11
1762 Givisiez
Switzerland
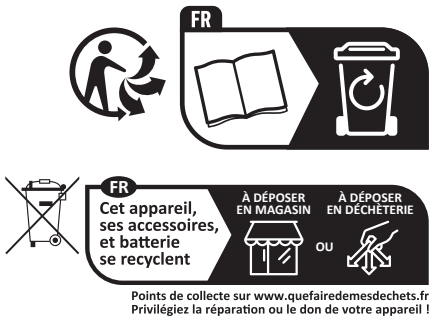
www.scott-sports.com|contact
www.scott-sports.com